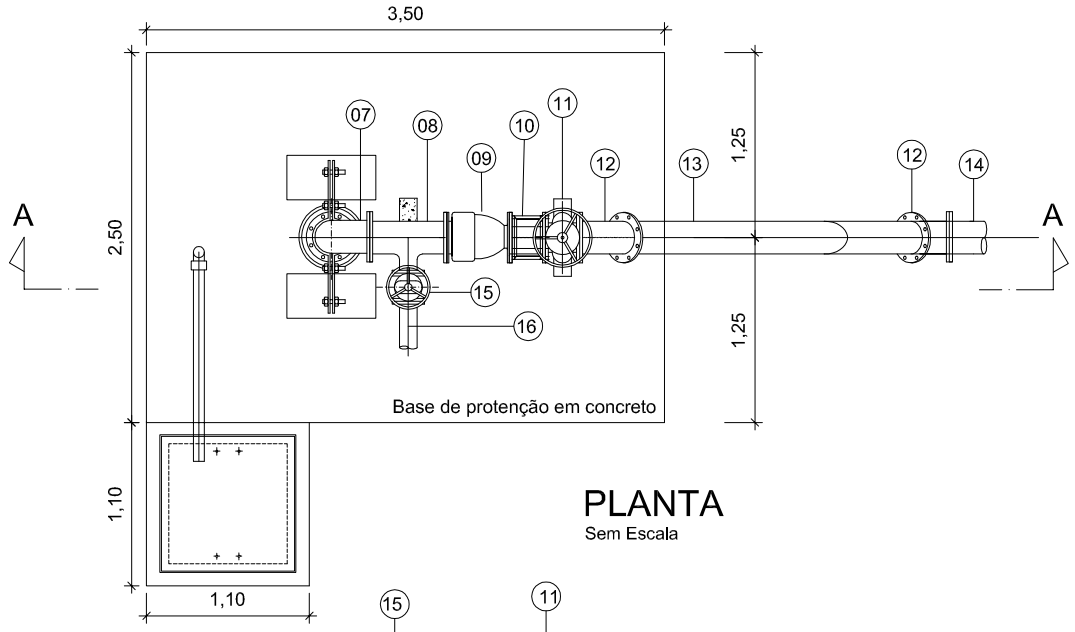

PLANTA
Sem Escala

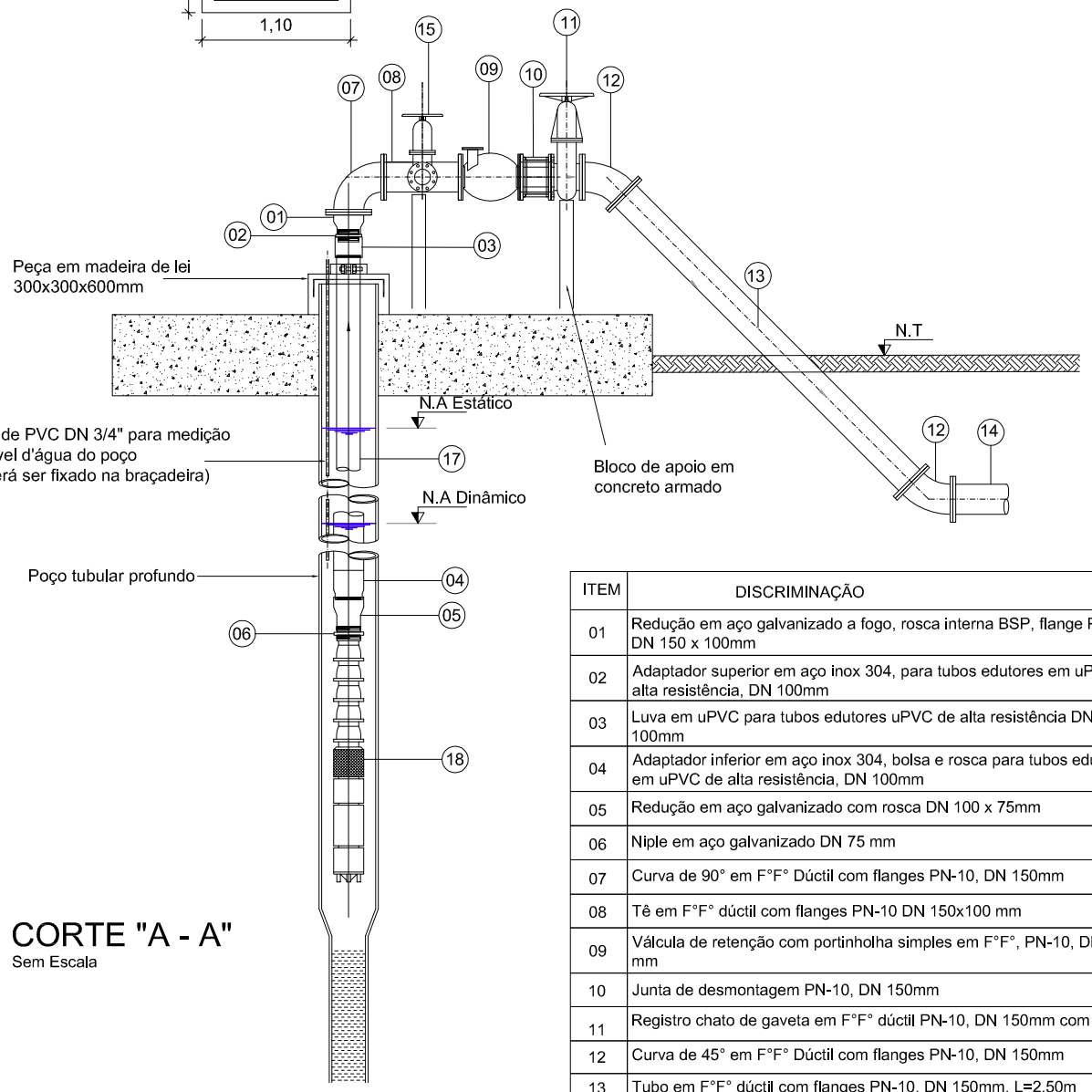

CORTE "A - A"
Sem Escala

ITEM	DISCRIMINAÇÃO	QUANT.	UNID.
01	Redução em aço galvanizado a fogo, rosca interna BSP, flange PN-10, DN 150 x 100mm	01	UN
02	Adaptador superior em aço inox 304, para tubos edutores em uPVC de alta resistência, DN 100mm	01	UN
03	Luva em uPVC para tubos edutores uPVC de alta resistência DN 100mm	01	UN
04	Adaptador inferior em aço inox 304, bolsa e rosca para tubos edutores em uPVC de alta resistência, DN 100mm	01	UN
05	Redução em aço galvanizado com rosca DN 100 x 75mm	01	UN
06	Niple em aço galvanizado DN 75 mm	01	UN
07	Curva de 90° em F°F° Dúctil com flanges PN-10, DN 150mm	01	UN
08	Tê em F°F° dúctil com flanges PN-10 DN 150x100 mm	01	UN
09	Válcula de retenção com portinholha simples em F°F°, PN-10, DN 150 mm	01	UN
10	Junta de desmontagem PN-10, DN 150mm	01	UN
11	Registro chato de gaveta em F°F° dúctil PN-10, DN 150mm com flanges	01	UN
12	Curva de 45° em F°F° Dúctil com flanges PN-10, DN 150mm	02	UN
13	Tubo em F°F° dúctil com flanges PN-10, DN 150mm, L=2,50m	01	UN
14	Extremidade em FºFº com flange e ponta PN-10, DN 150mm	01	UN
15	Registro chato de gaveta em F°F° dúctil com flanges PN-10, DN 100mm	01	UN
16	Extremidade em F°F° com flange e ponta PN-10, DN 100mm	01	UN
17	Tubo edutor em uPVC de alta resistência para conjunto motor bomba submersos, DN 100mm	102	M
18	CMB submerso Ebara BHS 517-09 ou similar, com vazão Q=60m³/h, altura manométrica de 95 m.c.a, 32,5 CV, 320/280 V, conforme as especificações técnicas em anexo.	01	UN

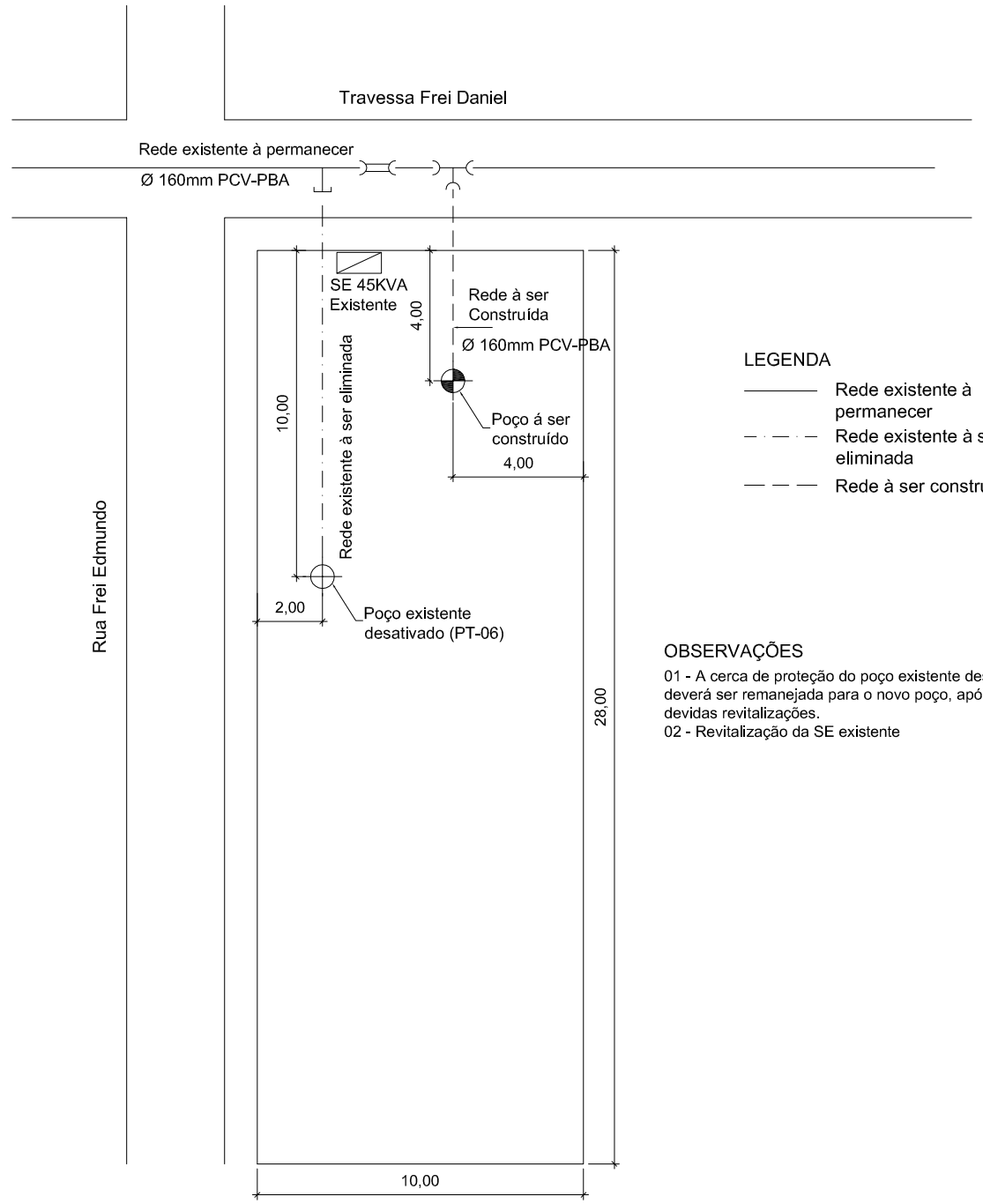

PLANTA DE LOCAÇÃO
SEM ESCALA

LEGENDA

- Rede existente à permanecer
- Rede existente à ser eliminada
- Rede à ser construída

OBSERVAÇÕES

01 - A cerca de proteção do poço existente desativado, deverá ser remanejada para o novo poço, após receber as devidas revitalizações.
02 - Revitalização da SE existente

COMPANHIA DE SANEAMENTO DO PARÁ
SISTEMA DE ABASTECIMENTO DE ÁGUA DA CIDADE DE ÓBIDOS
CONSTRUÇÃO DE UM POÇO PROFUNDO NO BAIRRO SÃO FRANCISCO - PT 06
LOCAÇÃO - PLANTA

EMPREENDIMENTO
COD. DO PROJETO:
COD. DO DESENHO:

PROJETO:	DESENVOLVIMENTO:	AGRIMENSOR:	DATA: 26/06/2018
RESP.TEC.:	DES. CAD.: Roberto A. R. Mendes	DES. DE REFERÊNCIA:	ESCALA: Sem Escala

COSANPA
DIRETORIA DE OPERAÇÃO
USRP - CONTROLE OPERACIONAL E REDUÇÃO DE PERDAS

FOLHA A3 ABNT 420 x 297 mm